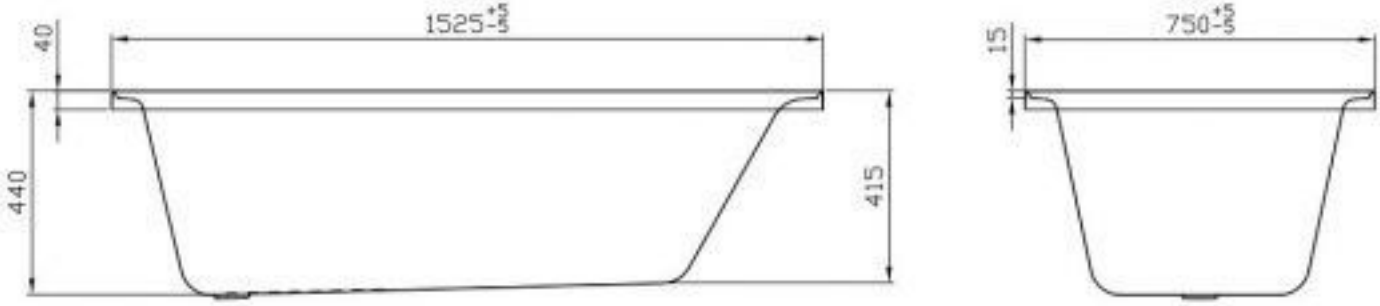
40
1525+5 -5
440
415
15
750+5 -5

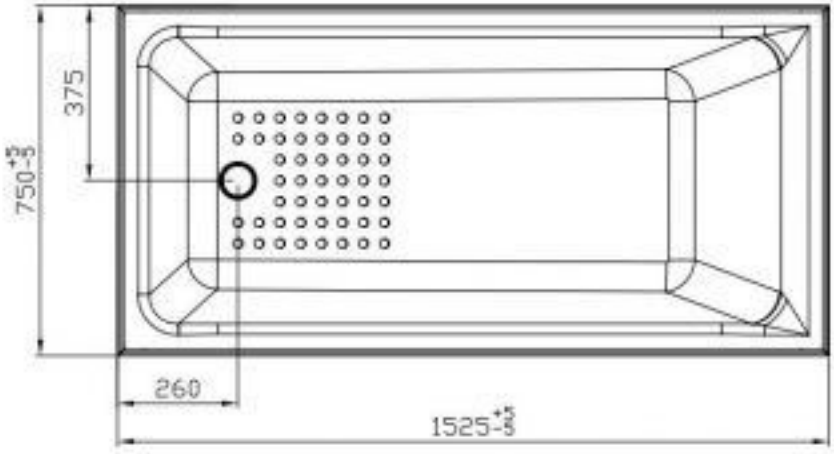
375
750+5 -5
260
1525+5 -5

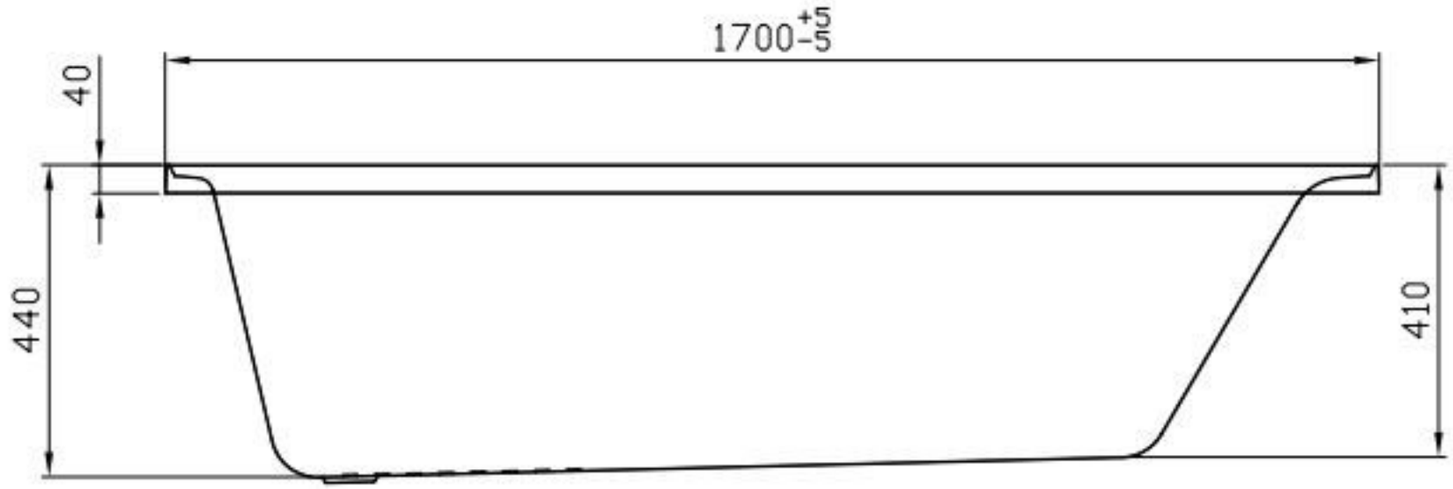
1700+5-5
40
440
410

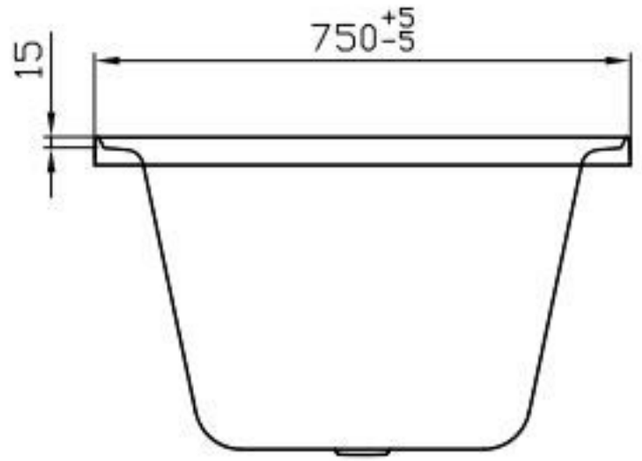
750+5-5
15

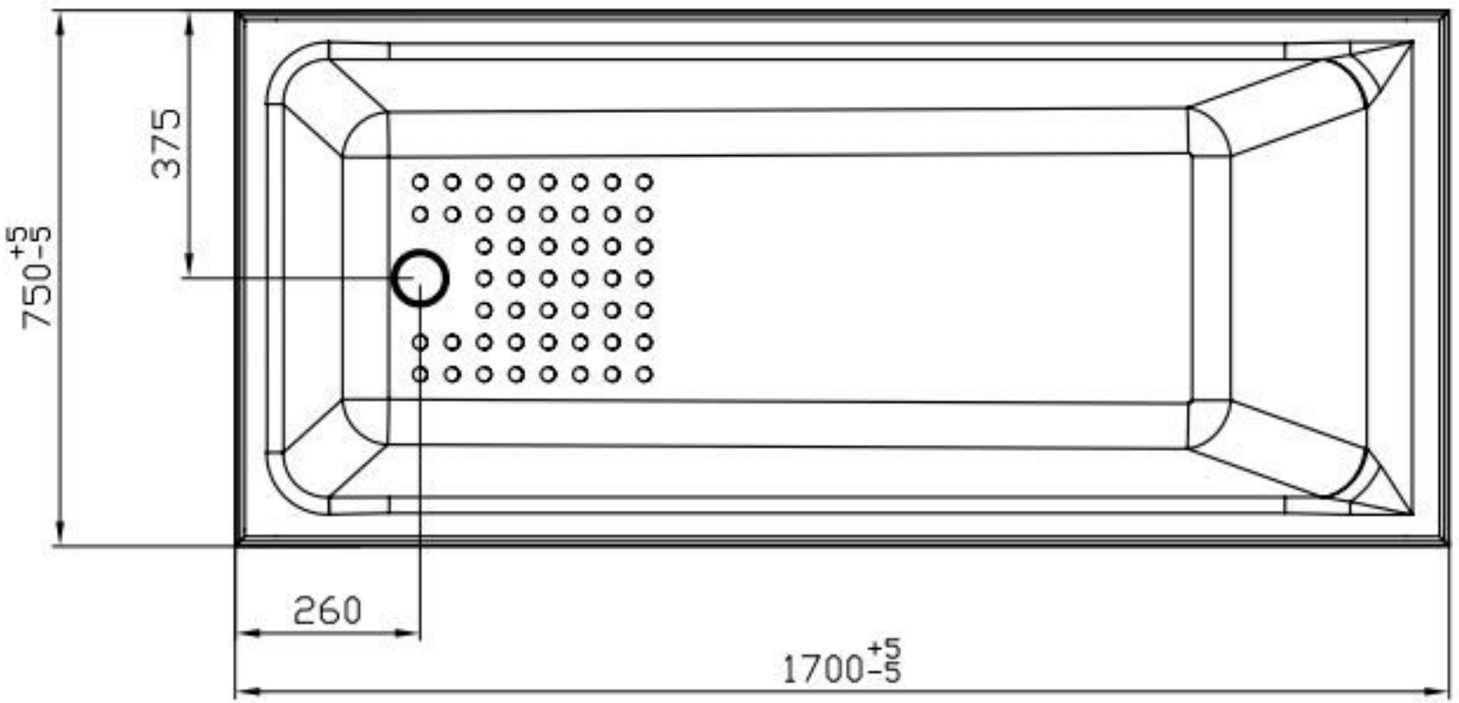
750+5-5
375
260
1700+5-5